Rondade 53 PMR Triple Vasque

DESCRIPTIF

3 vasques rondes Rondade Ø370 x 100 mm
Le dosseret arrière de 50 mm, les vasques sans trop-plein, le plan de profondeur 530 mm et le bandeau frontal sont moulés monobloc sans joint.
Vidage Ø50 mm.
Ce modèle répond à la norme pour les Personnes à Mobilité Réduite.

Version Surian Blanc S250

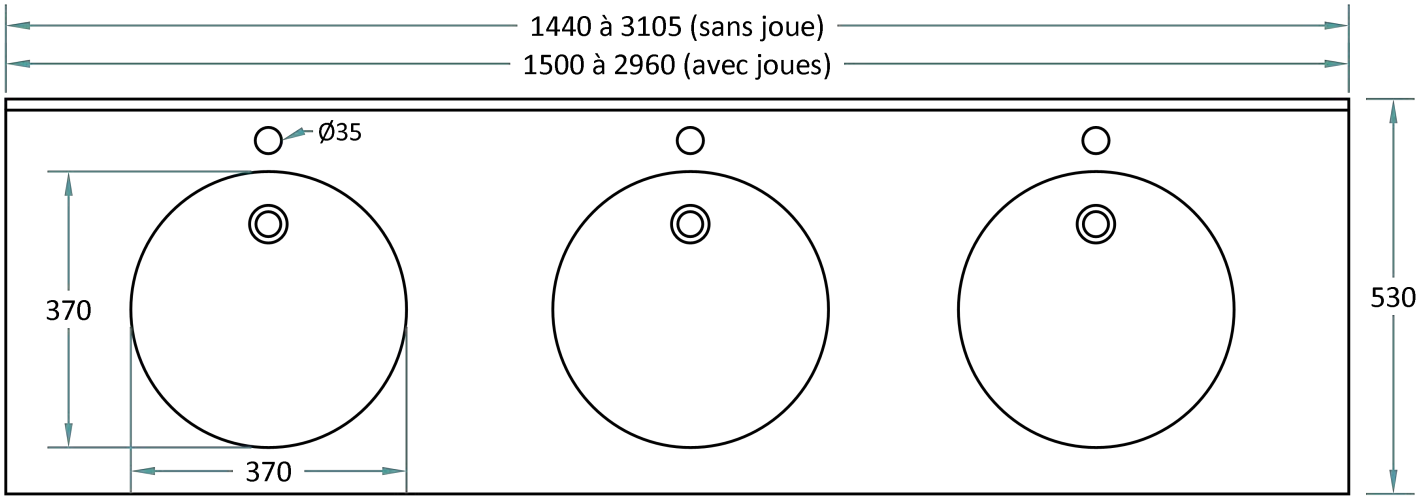

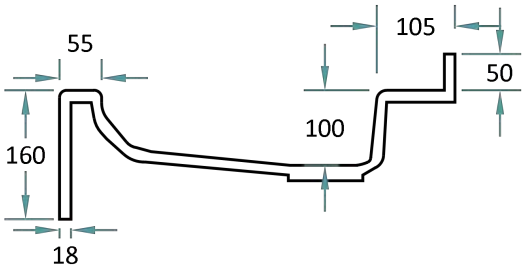

Schéma non contractuel

MATÉRIAUX AU CHOIX

Marbol, aspect brillant : béton de résine recouvert de gelcoat antibactérien

Surian, aspect mat : matériau Solid surface avec charges minérales teintées dans la masse

À DÉFINIR

Vasque centrée ou décentrée.
Avec ou sans trop-plein.
Avec ou sans trou de robinetterie.
Hauteur du bandeau frontal : jusqu'à 150 mm.
Matériau et Coloris.

POSSIBILITÉS

Joue(s) latérale(s) de finition.
Fente(s) porte-serviette.
Barre(s) porte-serviette.
Angle(s) à pan(s) coupé(s).
Autres, nous consulter

Compo SANIT SANITAIRE CUISINE COMPOSITE

207, rue de Pinon – 73700 Bourg Saint Maurice – France
+ 33 4 79 04 05 09 – contact@composanit.com
www.composanit.com