Ecospace PMR

DESCRIPTIF

Vasque Ecospace PMR 520/300 x 355 x 100 mm
Le dosseret arrière de 30mm, la vasque en débord sans trop-plein, le plan de profondeur 300/550 mm et le bandeau frontal sont moulés monobloc sans joint.
Vidage Ø50 mm.
Ce modèle répond à la norme des Personnes à Mobilité Réduite.

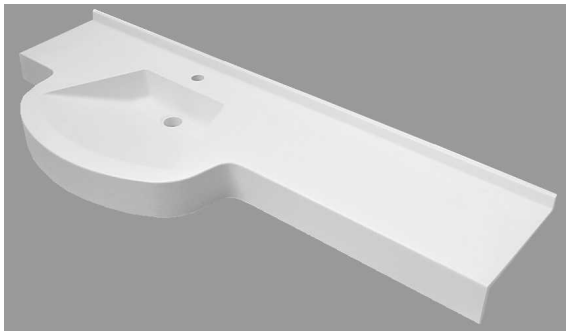

Version Surian Blanc S250

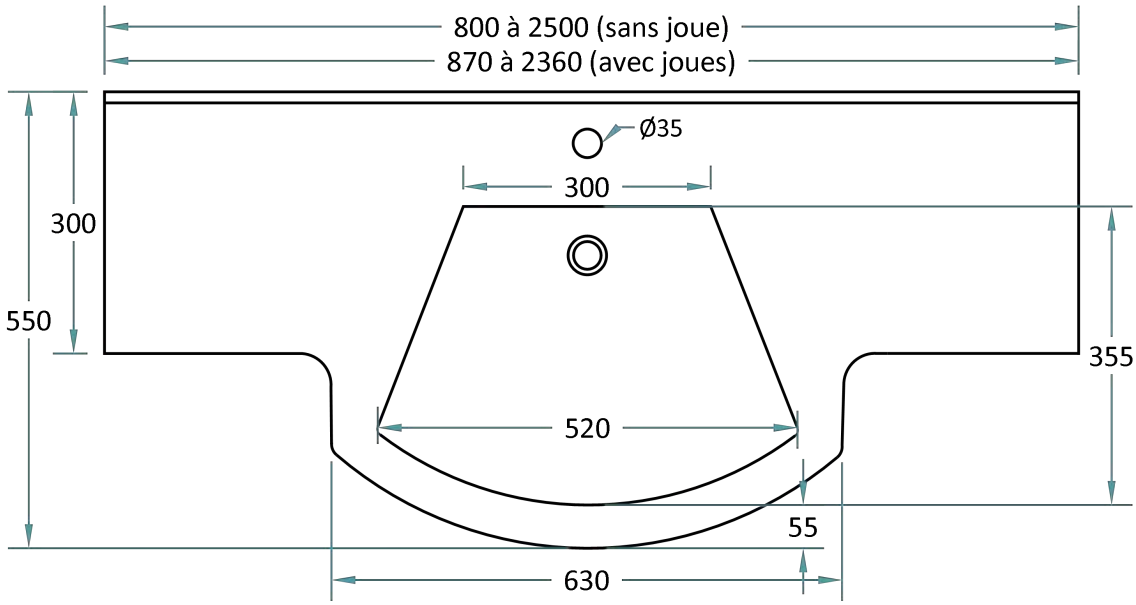

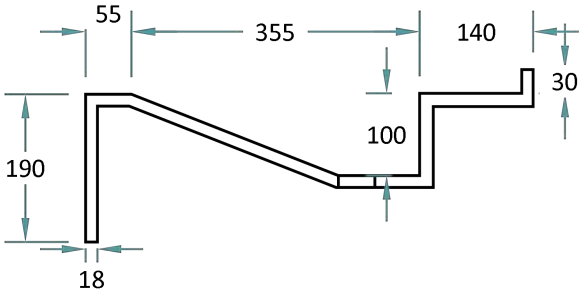

Schéma non contractuel

MATÉRIAUX AU CHOIX

Marbol, aspect brillant : béton de résine recouvert de gelcoat antibactérien

Surian, aspect mat : matériau Solid surface avec charges minérales teintées dans la masse

À DÉFINIR

Vasque centrée ou décentrée.
Avec ou sans trou de robinetterie.
Hauteur du bandeau frontal : jusqu'à 190 mm.
Matériau et Coloris.

POSSIBILITÉS

Joue(s) latérale(s) de finition.
Fente(s) porte-serviette.
Barre(s) porte-serviette.
Angle(s) à pan(s) coupé(s).
Autres dimensions, nous consulter.

Compo SANIT SANITAIRE CUISINE COMPOSITE

207, rue de Pinon – 73700 Bourg Saint Maurice – France
+ 33 4 79 04 05 09 – contact@composanit.com
www.composanit.com