# Corner Lave-mains d'Angle

*Version Surian Blanc S250, sans trop-plein*

## DESCRIPTIF

**Lave-mains d'angle Corner** Ø 255 x 130 mm
Les dosserets latéraux de 50 mm, la vasque, le plan de 400 x 400 mm et le bandeau frontal sont moulés monobloc sans joint.
Vidage Ø50 mm.

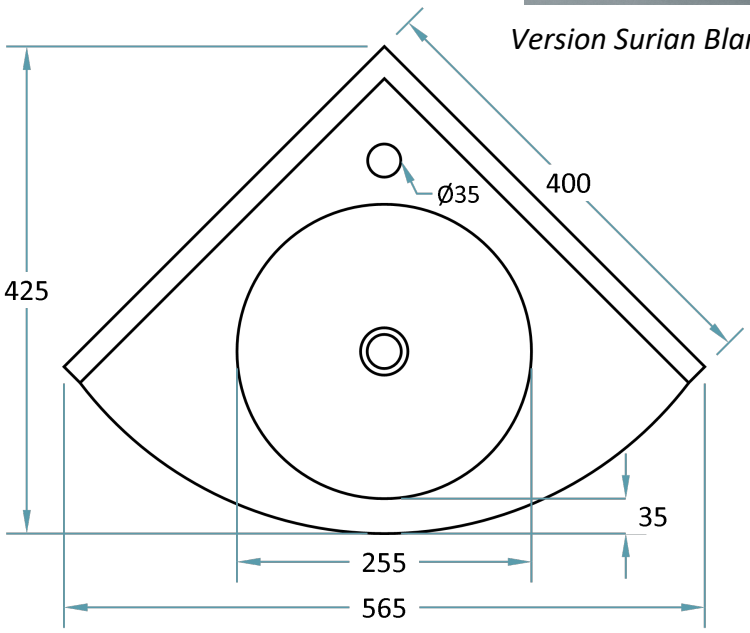


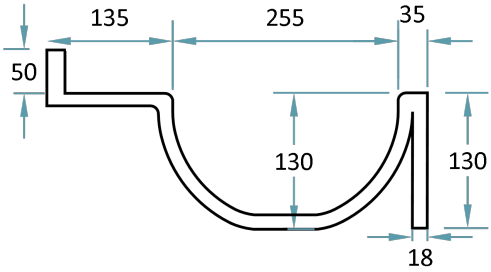


***Schéma non contractuel***

## MATÉRIAUX AU CHOIX

**Marbol,** aspect brillant : béton de résine recouvert de gelcoat antibactérien

**Surian,** aspect mat : matériau Solid surface avec charges minérales teintées dans la masse

## À DÉFINIR

Avec ou sans trop-plein.
Avec ou sans trou de robinetterie.
Hauteur du bandeau frontal : jusqu'à 130 mm.
Matériau et Coloris.

## POSSIBILITÉS

Barre(s) porte-serviette.


Compo SANIT SANITAIRE CUISINE COMPOSITE

207, rue de Pinon – 73700 Bourg Saint Maurice – France
+ 33 4 79 04 05 09 – contact@composanit.com

**www.composanit.com**